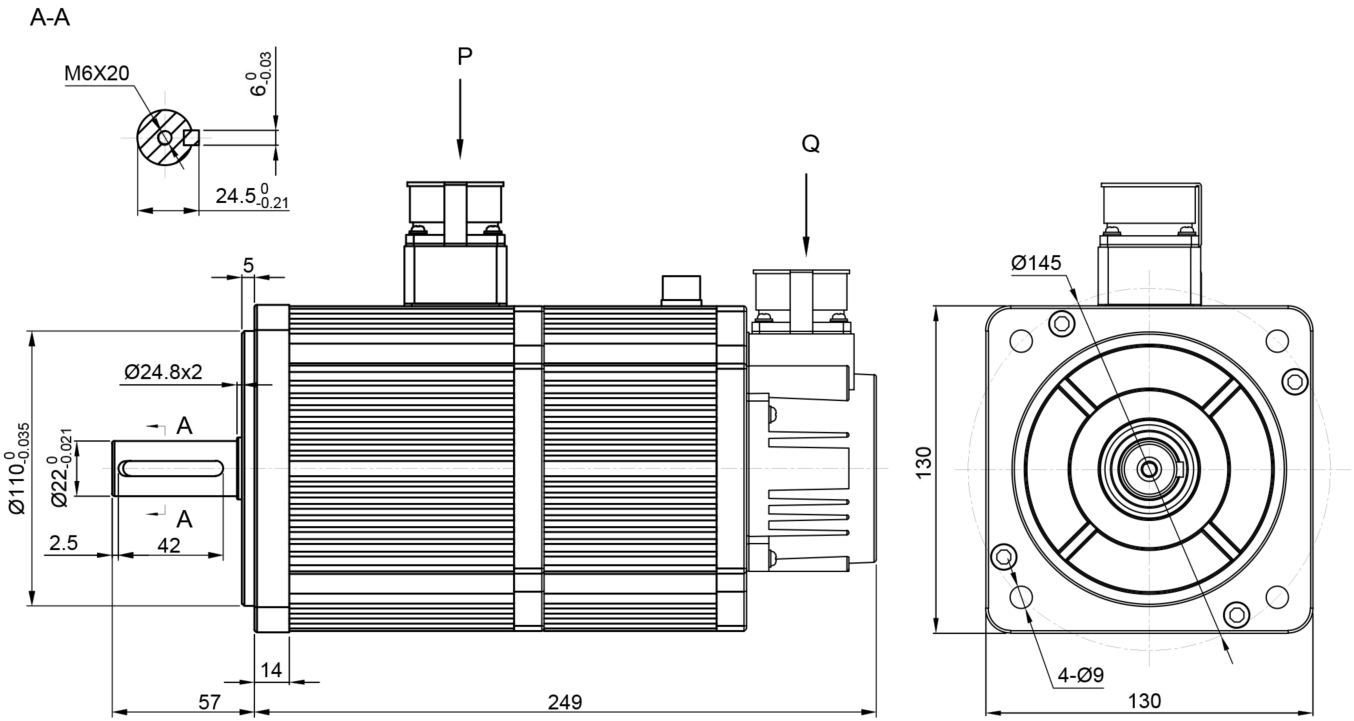

Technical data

Number of poles	8	P
Rated power	2000	W
Rated voltage	220	V/AC
Rated current	7.5	A
Rated speed	2500	rpm
Rated torque	7.7	N.m
Peak torque	22	N.m
Back EMF	68	V/1000r/min
Torque coefficient	1.03	N.m/A
Rotor inertia	$1.53x10^{-3}$	$KG.M^2$
Wire resistance	1.01	Ω
Wire inductance	2.94	mH
Electrical time constant	2.91	ms
Weight	9.9	KG
Brake rated voltage	24	VDC
Brake rated power	17.5	W
Brake static torque	8	N. m
Encoder type	17bit single-turn magnetic absolute encoder	
Motor insulation class	Class F	
Protection class	IP65	
Use environment	Ambient temperature: -20°C~+40°C, ambient humidity <90% (no frost condition)	

电机绕组连接线顺序

信号引线	PE	U	V	W
插座编号	1	2	3	4

动力线航空插头(P向)

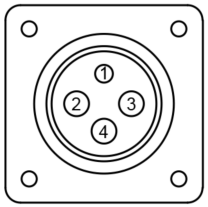

绝对值编码器插头(Q向)

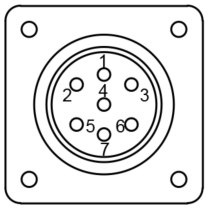

绝对值编码器连接线7芯

信号引线	PE	E-	E+	SD-	0V	SD+	+5V
插座编号	1	2	3	4	5	6	7

零件代号
借(通)用件登记
描图
描校
旧底图总号
底图总号
签字
日期

版本	更改文件名	变更时间	变更人	变更内容

	签名	年 月 日	图纸大小	质量	比例	SIMTACH
设计			A3			名称 AC200M-11J25A-Z
审核			材料			
工艺						图号
批准			共1张 第1张	版本 01		