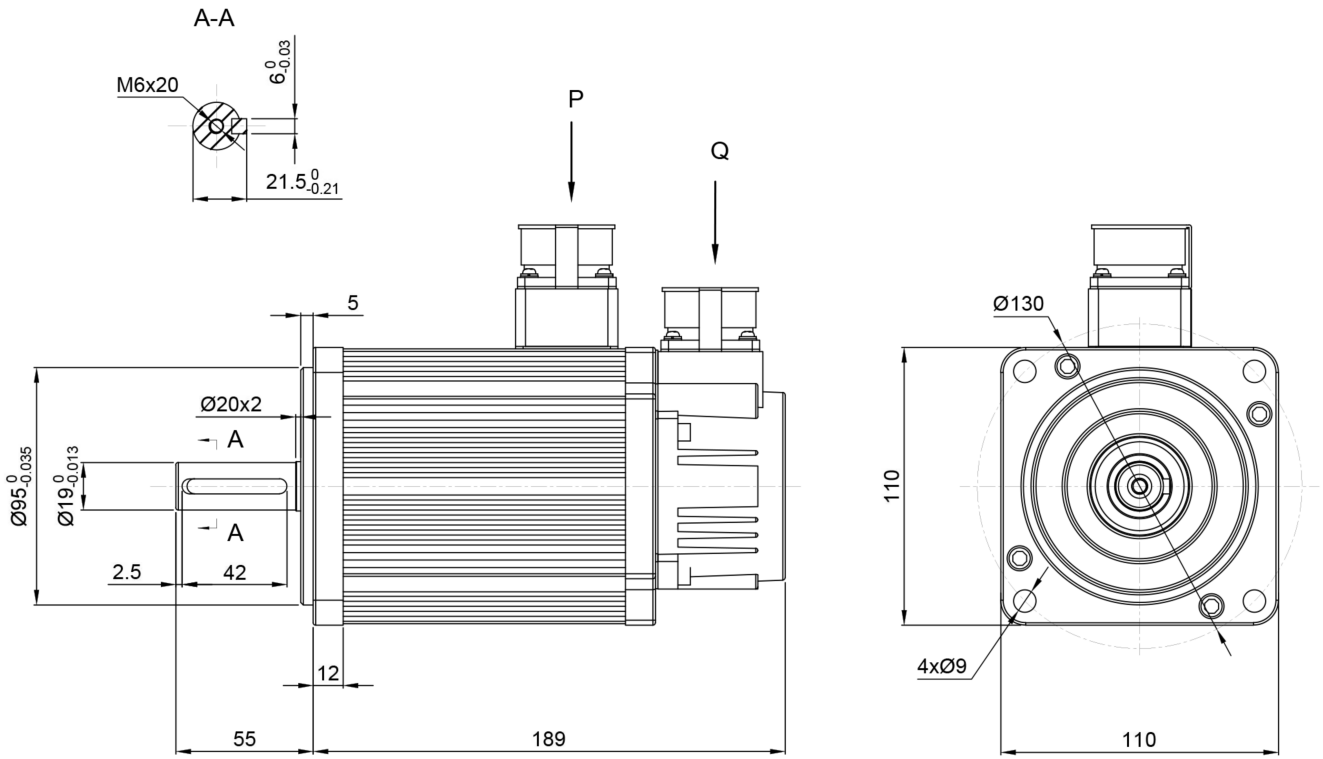

Technical data

Number of poles	8	P
Rated power	1200	W
Rated voltage	220	V/AC
Rated current	5	A
Rated speed	3000	rpm
Rated torque	4	N.m
Peak torque	12	N.m
Back EMF	54	V/1000r/min
Torque coefficient	0.8	N.m/A
Rotor inertia	0.54×10^{-3}	$KG.M^2$
Wire resistance	1.09	Ω
Wire inductance	3.3	mH
Electrical time constant	3	ms
Weight	6	KG
Encoder type	17bit single-turn magnetic absolute encoder	
Motor insulation class	Class F	
Protection class	IP65	
Use environment	Ambient temperature: -20°C~+40°C, ambient humidity <90% (no frost condition)	

电机绕组连接线顺序				
信号引线	PE	U	V	W
插座编号	1	2	3	4

动力线航空插头(P向)

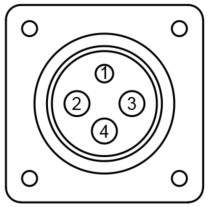

绝对值编码器插头(Q向)

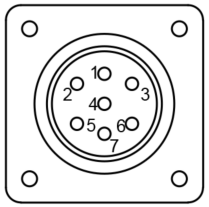

绝对值编码器连接线7芯							
信号引线	PE	E-	E+	SD-	0V	SD+	+5V
插座编号	1	2	3	4	5	6	7

版本	更改文件名	变更时间	变更人	变更内容

	签名	年 月 日	图纸大小	质量	比例
设计			A3		
审核			材料		
工艺					
批准			共1张 第1张	版本 01	

名称 AC120M-11J30A

图号

零件代号

借(通)用件登记

描图

描校

旧底图总号

底图总号

签字

日期